■	標　準
	特　殊
	試　作
	構　想
	見　積

指示ナキ角部 0.3C面取リ

形状・位置ノ精度ノ種類ト図記号		
種　類		記号
形状	真直度	—
	平面度	▱
	真円度	○
	円筒度	⌭
方向	平行度	//
	直角度	⊥
	傾斜度	∠
位置	位置度	⊕
	同軸度	◎
	対称度	⌯
振　レ		↗

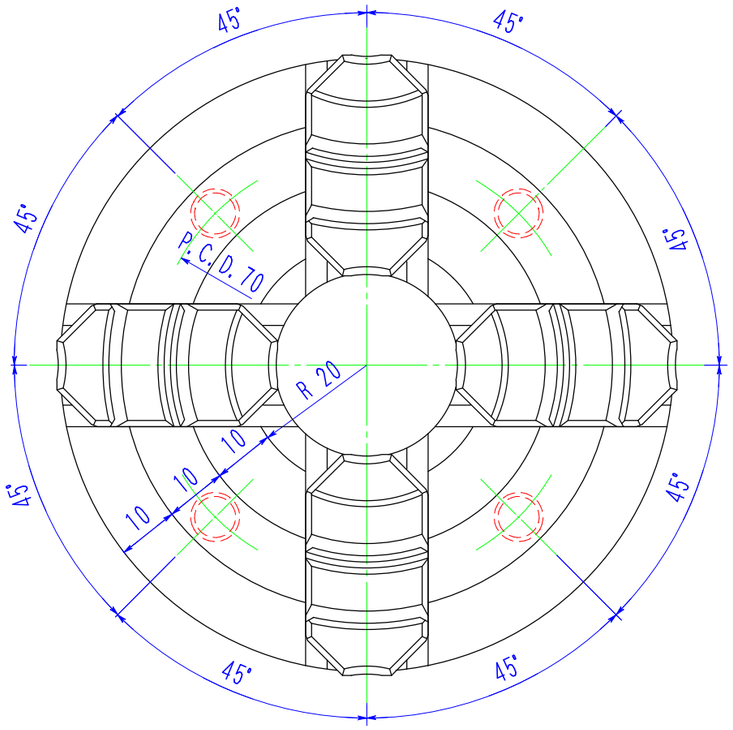

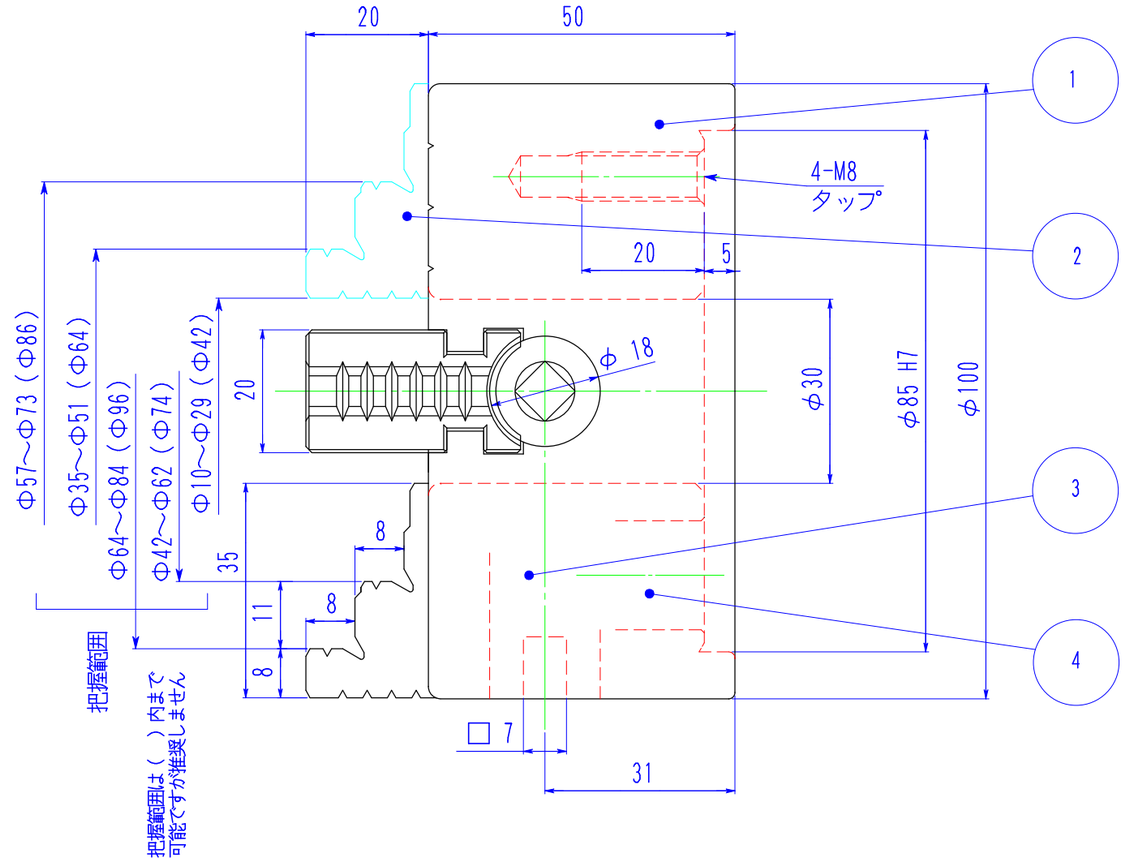

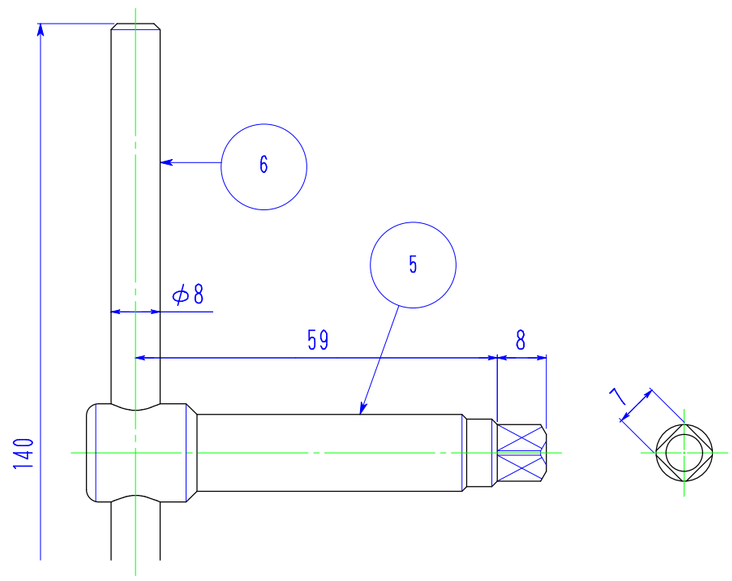

表面アラサ	
▽▽▽▽	0.8S
▽▽▽	6.3S
▽▽	25S
▽	100S
普通寸法差（削り加工）	
0.5～6	± 0.1
6～30	± 0.2
30～120	± 0.3
120～315	± 0.5
315～1000	± 0.8

品番	品　名	素 材・寸 法	個 数	図　番
	チャック取付ボルト	SCM-435　M8×35　JIS 市販品	4	
6	ハンドル バー	SS-400	1	
5	ハンドル本体	SCM-415	1	
4	コッター	SCM-415	4	
3	ネジ棒	SCM-415	4	
2	ジョー	SCM-415	4	
1	ボディー	FC-300	1	

品名 型番	LI-4 インデペンデント チャック						適用 サイズ	
表面処理		三角法	1/1	設計	Y.M	製図	Y.T	検図	記事
調質	硬サ	尺　度		Kobayasi 小林鉄工（株）					図番
浸炭	硬サ HRC / 深サ	作 成 日	2017年 09月 20日						実施　年　月～　年　月

付号	年.月.日	変　更　記　事	記印
△			
△			